Hornos

a gas y eléctricos

Manual de servicio

Modelos:

HM8015NN, HM8015G, HG8020I, HG8020IE, IO8030HI, IO8030HEI, HGP8050K, HGP8050KE, HGP8070K

222D6003P003

Requisitos eléctricos

Modelo	Unidades Gas (110 - 127 V ~ 60 Hz)
HM8015NN	12.45 A
HM8015G	12.45 A
HG8020I	12.84 A
IO8030HI	12.48 A
HGP8050K	4.12 A
HGP8070K	12.00 A

Modelo	Unidades Eléctricas (220V 2N~, 60 Hz)
HG8020IE	14.18 A
IO8030HEI	14.18 A
HGP8050KE	13.73 A

Datos técnicos de los quemadores

Quemador gas	Cant.	Diámetro del inyector (mm)*				Capacidad térmica		Consumo másico gas LP (kg/h)	Consumo másico gas natural (kg/h)
		Gas LP		Gas Natural		Gas LP (2,75 kPa)	Gas Natural (1,76 kPa)		
		Diámetro	Marca**	Diámetro	Marca**				
Horno	1	1.24	0.049	2.03	0.08	17 000 kJ/h 4,71 kW 16 100 BTU/hr	17 000 kJ/h 4,71 kW 16 100 BTU/hr	0.341	0.322
Asador	1	0.99	0.039	1.52	0.06	11 000 kJ/h 3,05 kW 10 425 BTU/hr	11 000 kJ/h 3,05 kW 10 425 BTU/hr	0.221	0.208

*Las medidas tienen una variación de ±0.01 mm

**Las marcas están dispuestas dependiendo del proveedor que las fabrica. Tomar en cuenta el diámetro y su respectiva variación +0.02 mm, -0.02 mm

Los valores de capacidad calórica declarados en la tabla han sido medidos a una temperatura de 20 ºC ± 5 ºC y una presión atmosférica de 760 mm Hg

Los valores de consumo térmico nominal declarados en la tabla son para Gas Natural y Gas L.P.

Dimensiones generales

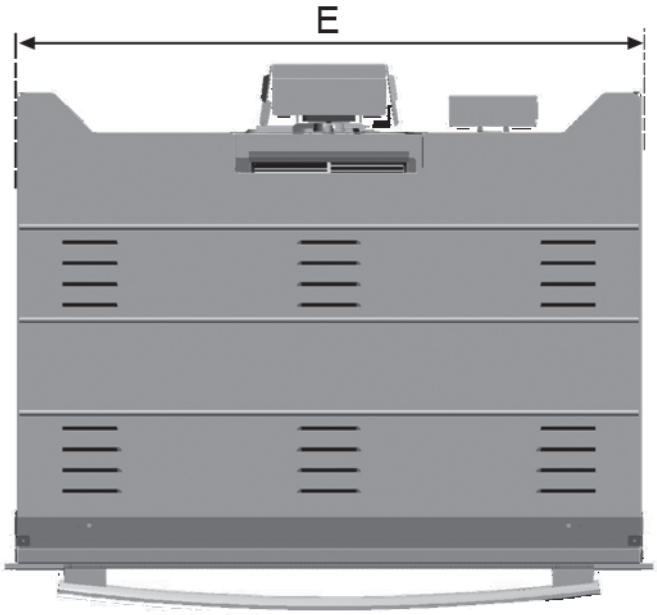

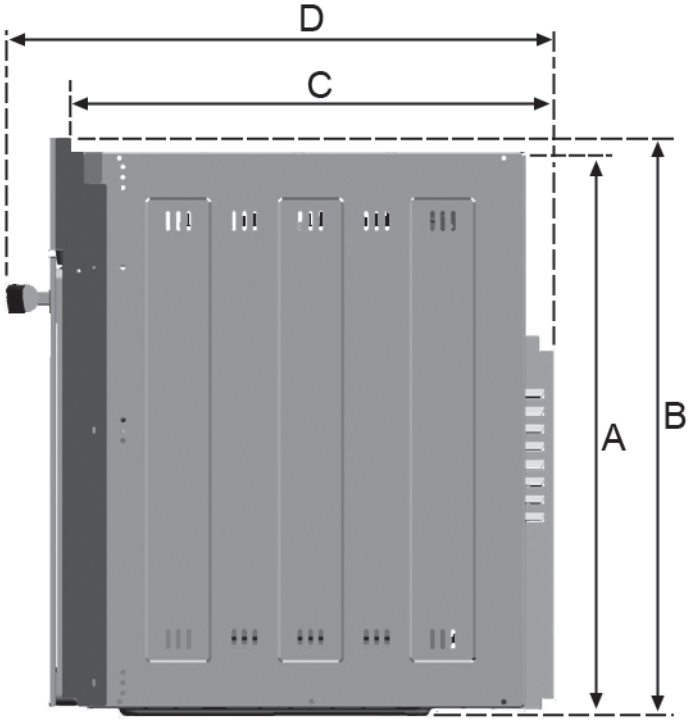

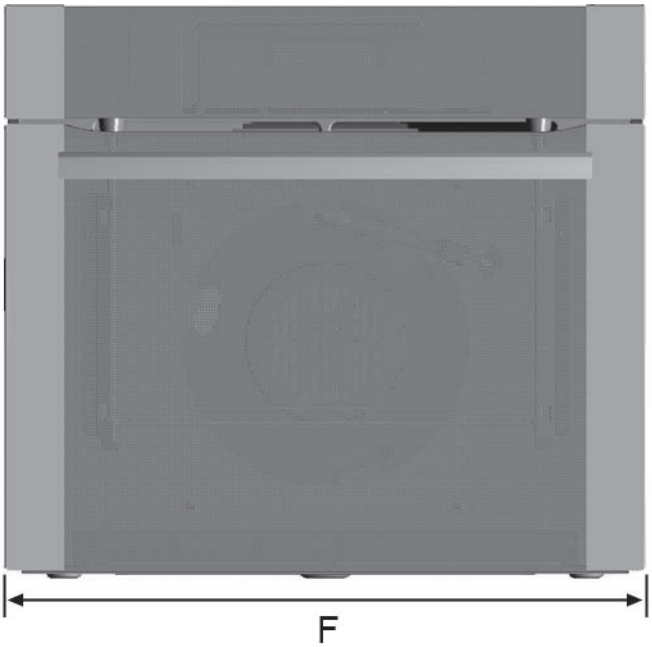

Dimensiones generales en cm

SKU	A Alto empotre	B Alto total	C Profundidad empotre	D Profundidad total	E Ancho empotre	F Ancho total
HGP8070	69,0	70,8	57,3	65,2	76,4	79,2
HGP8050	69,0	70,8	57,3	65,2	76,4	79,2
HGP8050E	69,0	70,8	58,9	66,8	76,4	79,2
IO8030	69,0	70,8	57,3	64,7	76,4	79,2
IO8030E	69,0	70,8	58,9	66,3	76,4	79,2
HG8020	69,0	70,7	57,3	65,8	76,4	79,0
HG8020E	69,0	70,7	58,9	67,4	76,4	79,0
HM8015	69,0	70,7	57,3	65,3	76,4	79,0

Dimensiones generales

Es necesario dejar al menos un claro de 60 cm entre el mueble de empotre y la superficie más próxima al mismo.

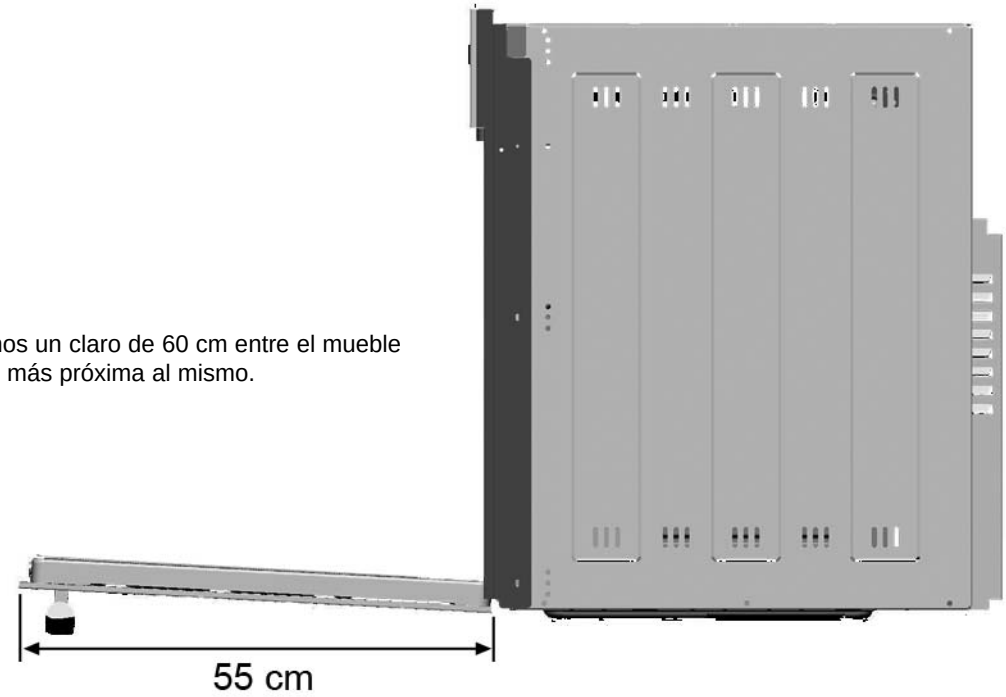

Ubicación de servicios eléctrico y gas

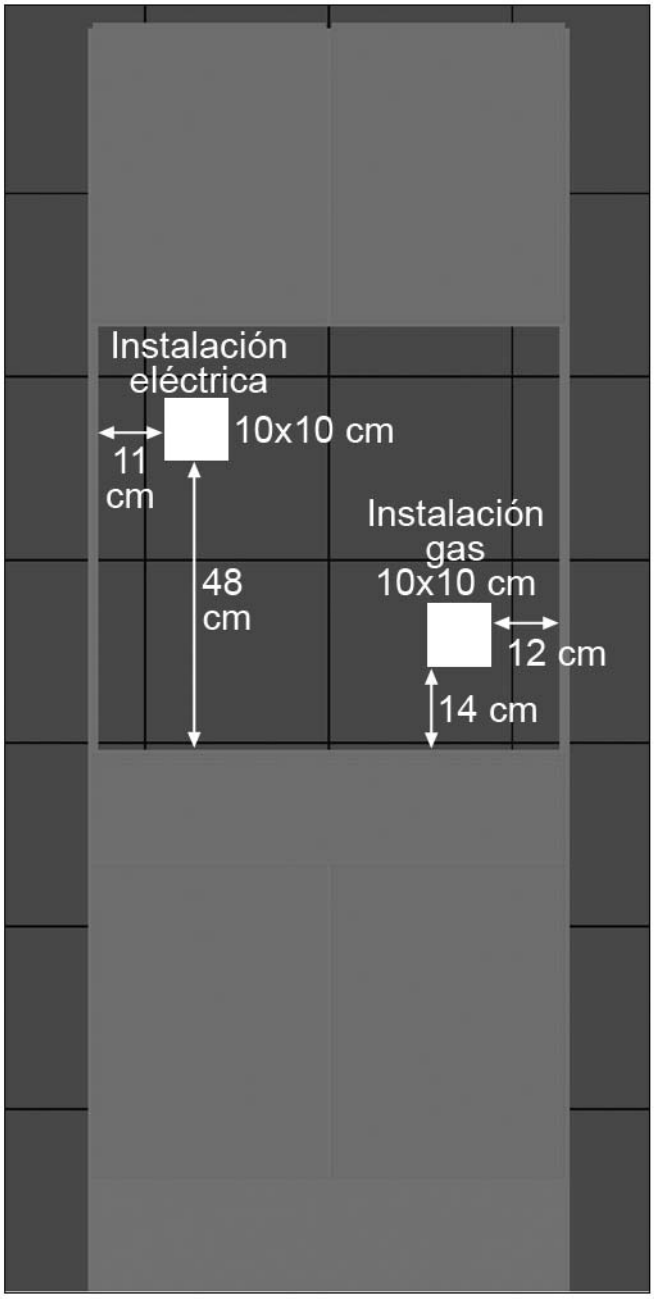

Servicios eléctricos

Las unidades marcadas a 127 V, 60 Hz; deben ser conectadas a un circuito individual y protegido por un relevador de 15 A (Amperaje máximo, 12.48 A)

La caja de conexión debe ser una NEMA 15 para poder conectar la clavija de 3 pines del horno.

Las unidades marcadas a 240 V, 60 Hz; deben ser conectadas a un circuito individual y protegido por un relevador de 20 A (Amperaje máximo, 14.18 A)

La caja de conexión debe ser una NEMA 14-50R para poder conectar la clavija de 4 pines del horno

Servicios de gas

Las unidades a gas, están diseñadas para operar con gas LP. La presión de gas en la línea de entrada debe mantenerse a 2,75 kPa (11 in C.A.)

Si se requiere usar para gas natural, la presión de línea debe mantenerse a 1,76 kPa (7 in C.A.). Adicionalmente debe llamar a Serviplus, empresa que cuenta con personal especializado para hacer la conversión de gas en su horno. (Busque el número telefónico en las últimas páginas del manual de usuario).

Ajuste de gas LP a gas Natural

Pasos para ajustar la unidad a gas natural

1. Desconecte la energía eléctrica del equipo, en el circuito principal de breakers o en la caja de fusibles.
2. Interrumpa la alimentación de gas al horno, cerrando la válvula de paso.
3. Desmonte la puerta de la unidad, siguiendo las instrucciones del manual del usuario.

4. Desmonte las parrillas de la cavidad del horno.

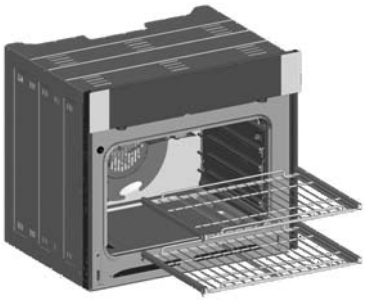

5. Si la unidad está equipada con torres para sostener las parrillas, desmóntelas.

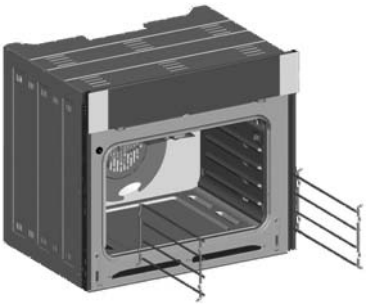

6. Remueva el piso del horno quitando los 2 tornillos que lo sostienen por la parte posterior.

7. Remueva el quemador del horno quintando el tornillo Phillips que lo sostiene por la parte frontal. Si la unidad está equipada con asador a gas, remueva el quemador asador quitando el tornillo Phillips que lo sujeta por la parte frontal.

8. Remueva el ensamble de deflectores quitando los cuatro tornillos hexagonales que lo sujetan.

9. Retire la tapa hexagonal del regulador desatornillándola, invierta la posición del pin plástico al interior de la tapa en la posición marcada como “NAT” y coloque la tapa nuevamente atornillándola al regulador.

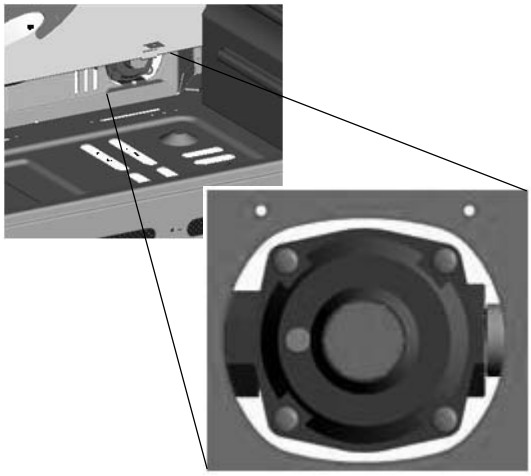

10. Remueva la esprea del quemador del horno marcada con 0.049 y reemplácela por la esprea calibrada para Gas Natural marcada con 0.80

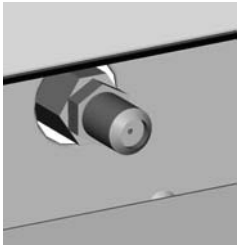

11. Si la unidad está equipada con asador a gas, remueva la esprea del quemador del asador marcada con 0.039 y reemplácela por la esprea calibrada para Gas Natural marcada con 0.060 l

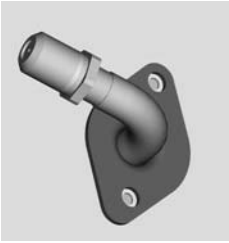

Nota: marcaje de la esprea

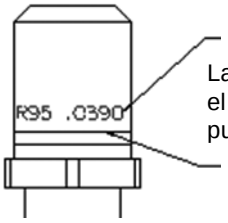

Las espreas tienen un estampado con el diámetro nominal del barreno, en pulgadas.

12. Ajuste el obturador de aire a la posición de “NAT”, aflojando y ajustando nuevamente el tornillo que lo sujeta.

13. Si la unidad está equipada con asador a gas, ajuste el obturador de aire a la posición de “NAT”, aflojando y ajustando nuevamente el tornillo que lo sujeta.

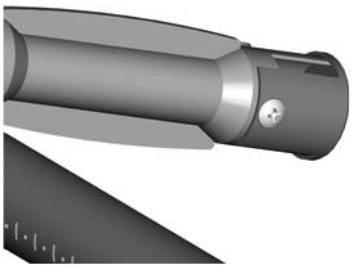

14. Re-ensamble nuevamente los componentes retirados de la unidad en orden contrario a como se indicó que se remuevan.

Nota: Para ajustar la unidad nuevamente a Gas LP, siga los pasos del 1 al 12 regresando el pin del regulador y obturadores de aire a su posición “LP” y reemplazante las espreas, para el quemador de horno por la marcada con 0.049 y para el quemador asador por la marcada con 0.039; calibradas respectivamente para Gas LP.

Dimensiones de mueble para empotre

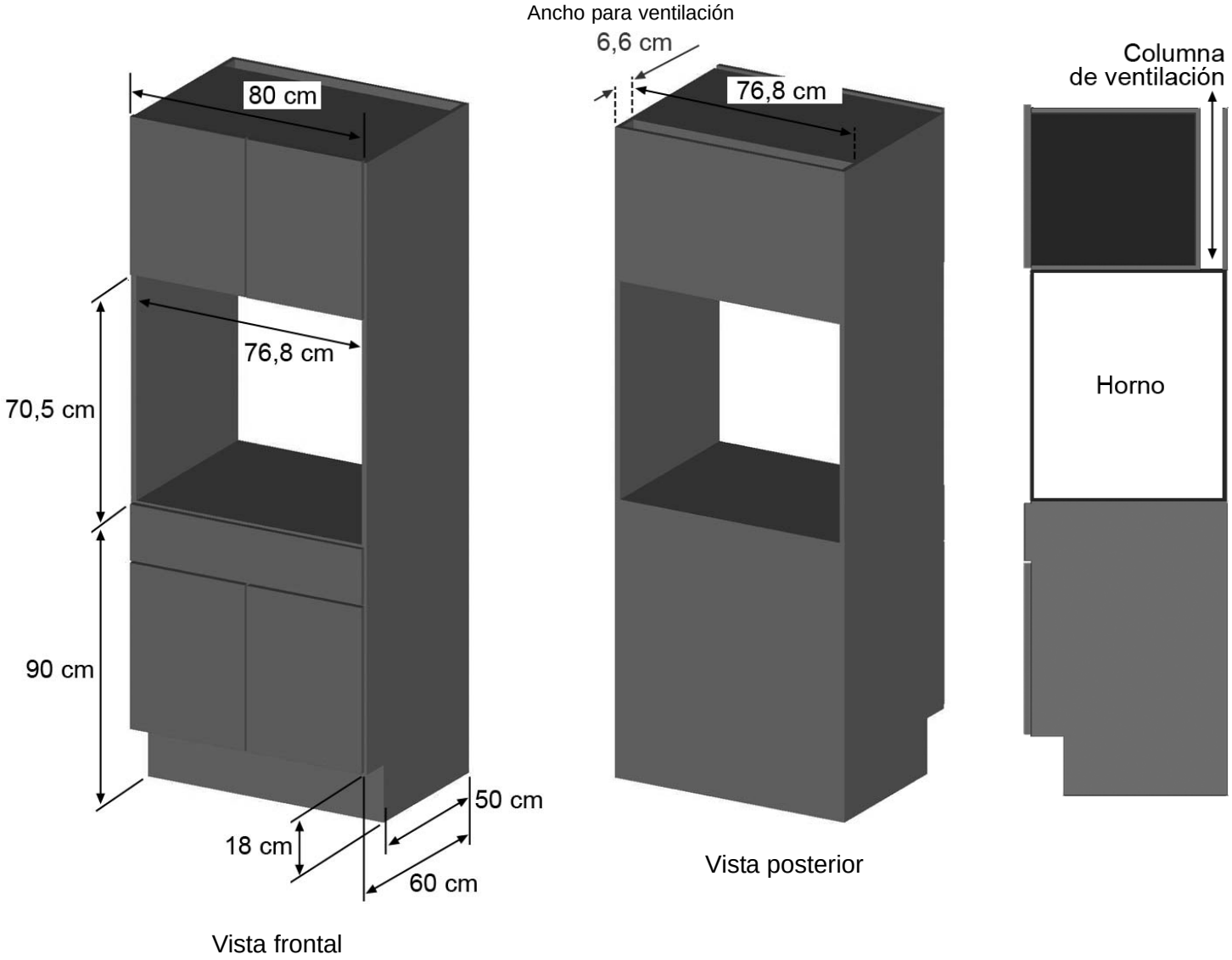

Material en espesor de 16 mm

Dimensiones sugeridas para configuración con horno de microondas

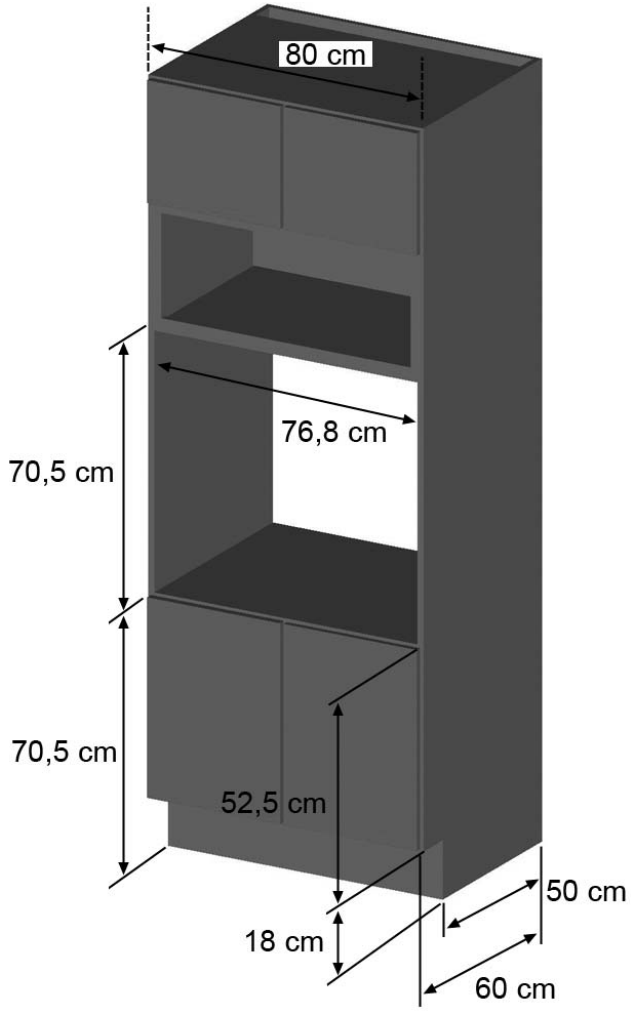

Vista frontal

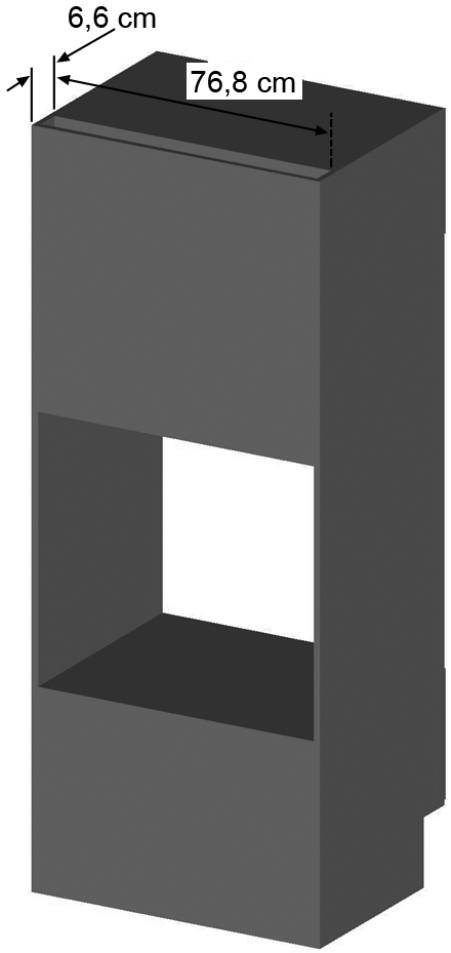

Vista posterior

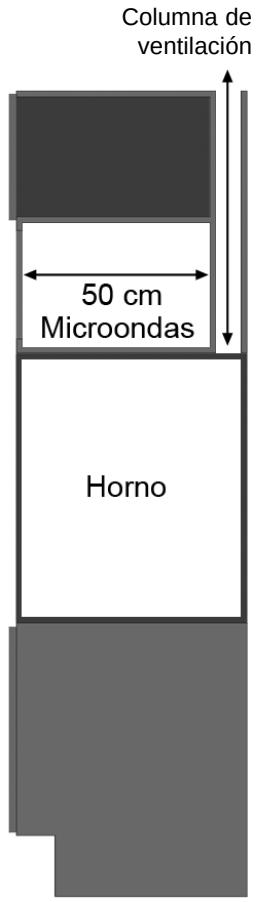

Material en espesor de 16 mm

Dimensiones sugeridas para configuración con horno de microondas y cajón caliente

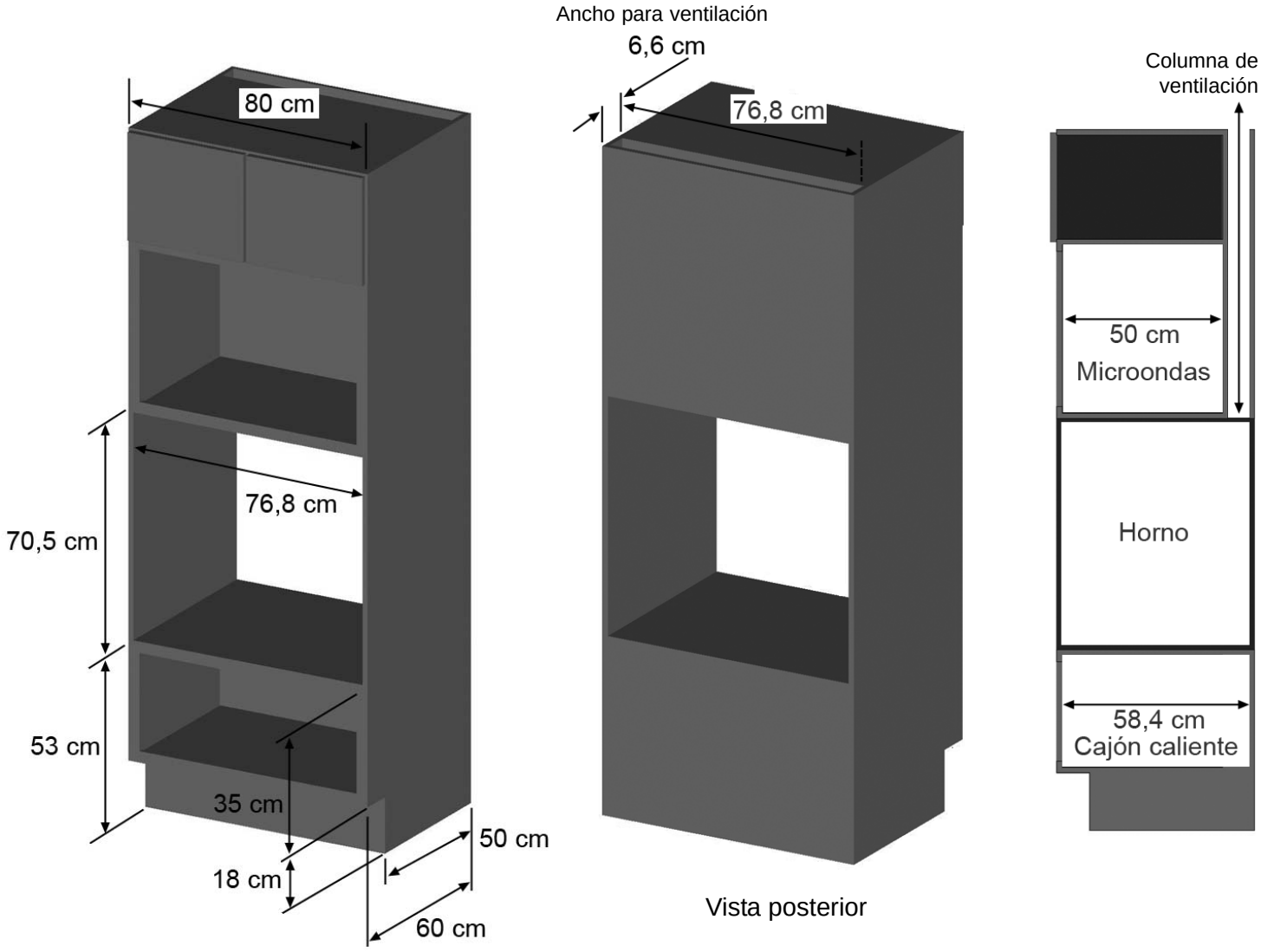

Material en espesor de 16 mm

Consideraciones de ventilación

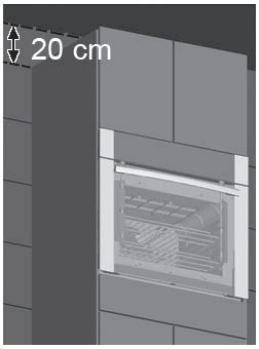

Dejar un espacio de al menos 20 cm entre el techo de la cocina y el mueble.

Nota: Para asegurar la correcta operación del horno, es necesario que el gabinete en donde se instala cumpla con las dimensiones mostradas, de lo contrario el equipo **pierde su garantía**, y se corren riesgos de una operación incorrecta.

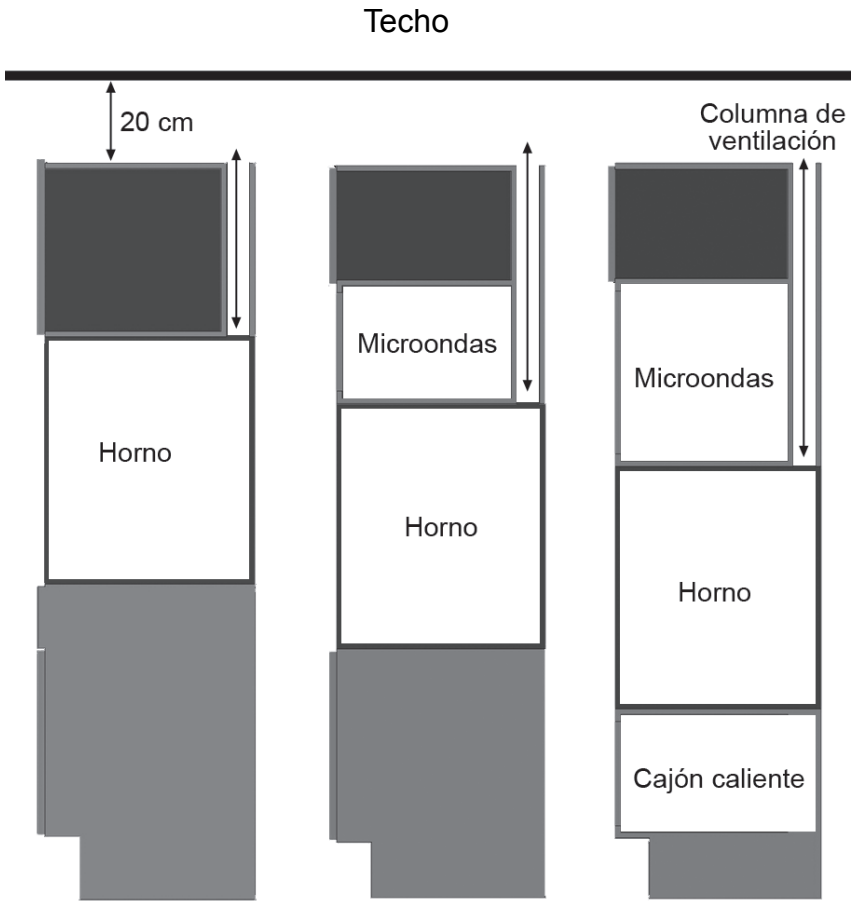

IMPORTANTE: La columna de ventilación asegura el aire necesario para el buen funcionamiento del horno. No hacerlo equivale a sacar a un pez del agua y pretender que siga respirando.

Empotre de horno a mueble

Conecte los servicios eléctrico y gas a la unidad y deslícela hacia el mueble.

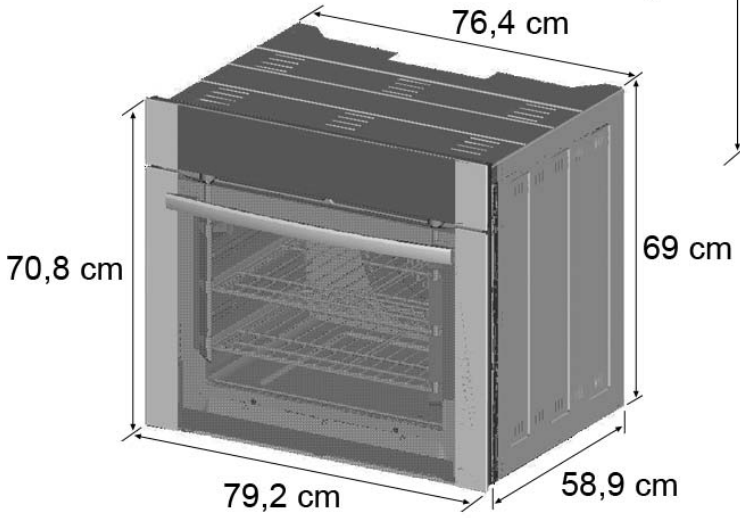

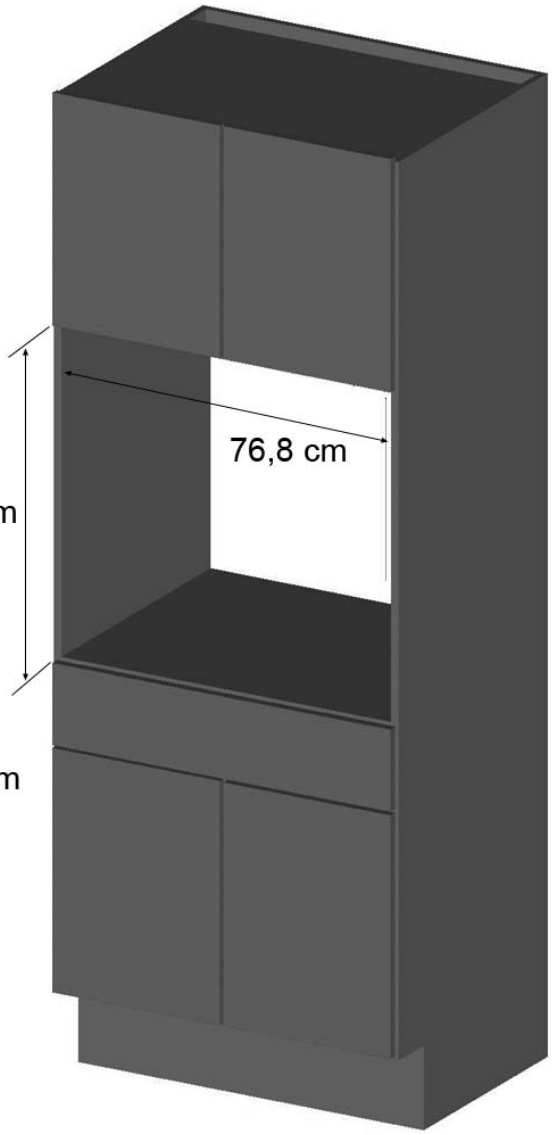

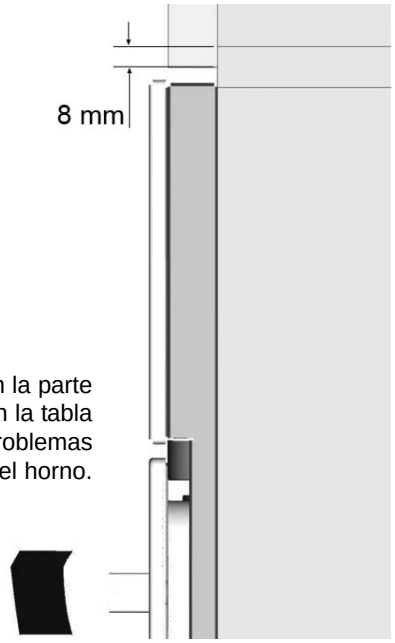

Nota: Si el mueble tiene puertas en la parte superior, traslape la puerta con la tabla horizontal solo 8 mm para evitar problemas de empotre con el horno.

Empotre de horno a mueble de generación anterior

Si el horno se monta sobre un mueble fabricado para un horno de generación anterior, se tiene que retrabajar la distancia de los patines de 44.5 cm centrado a 60.9 cm centrado.

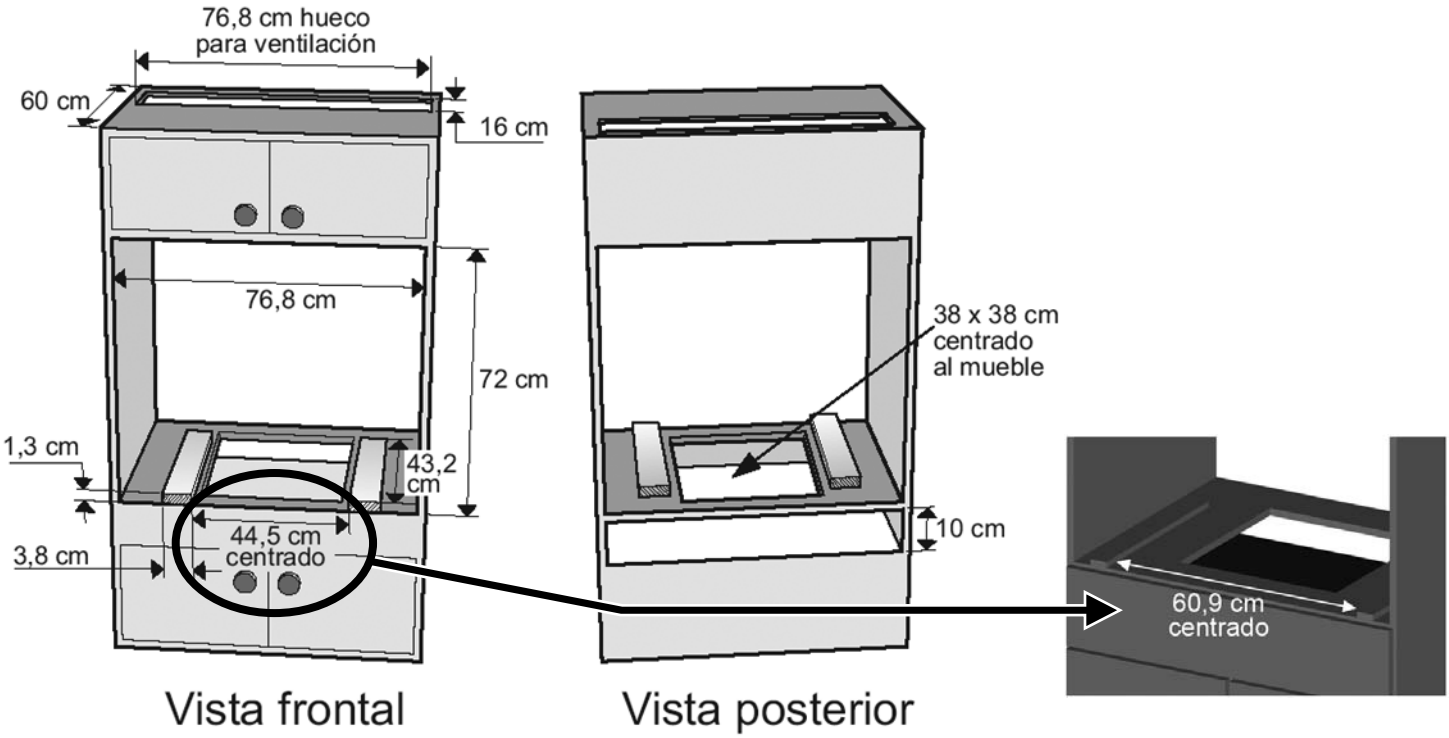

Mueble para bajo cubierta

Medidas especiales

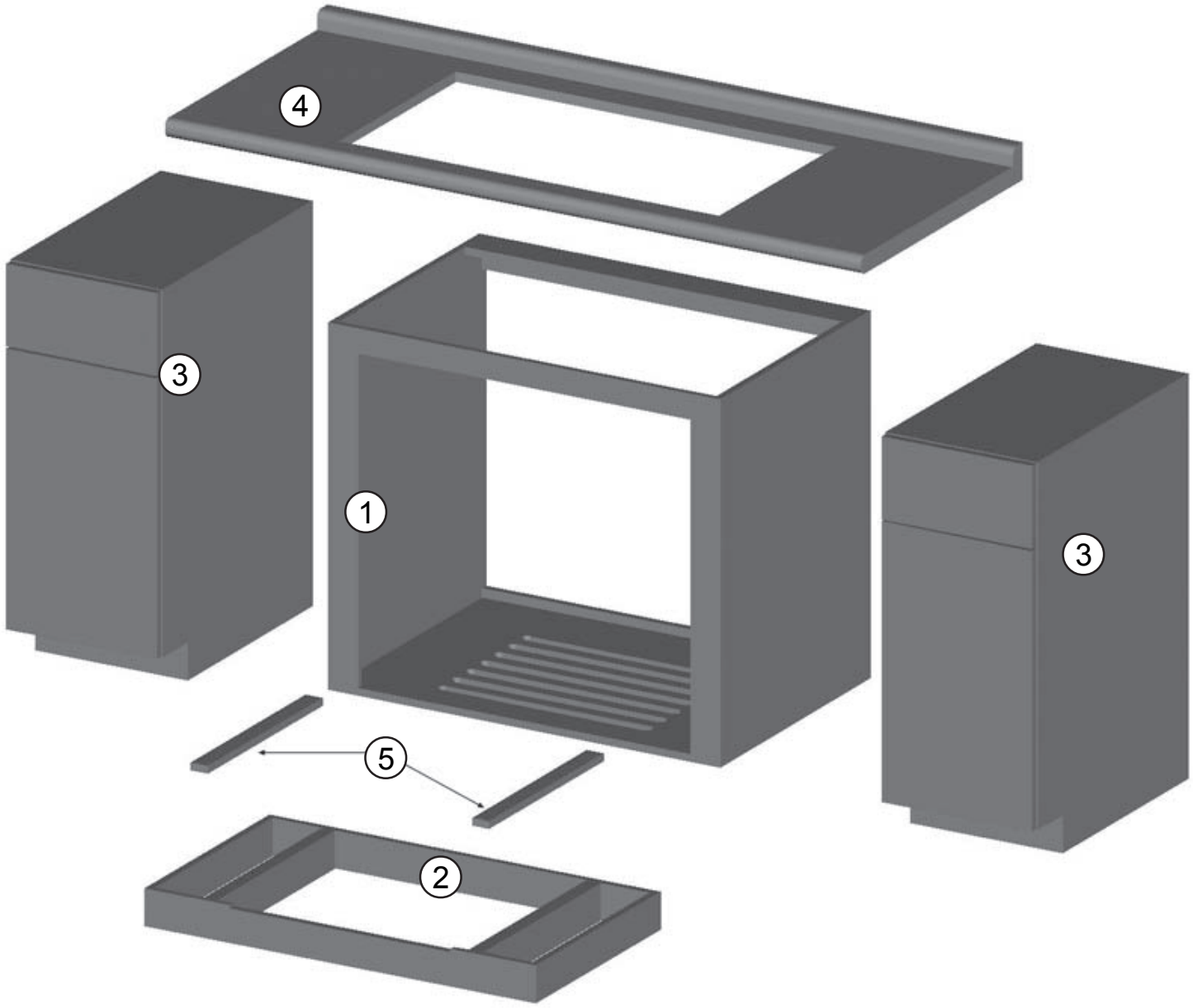

Material en espesor de 16 mm

1.- Estructura de empotre
2.- Base mueble
3.- Muebles laterales
4.- Cubierta cocina
5.- Guias de apoyo

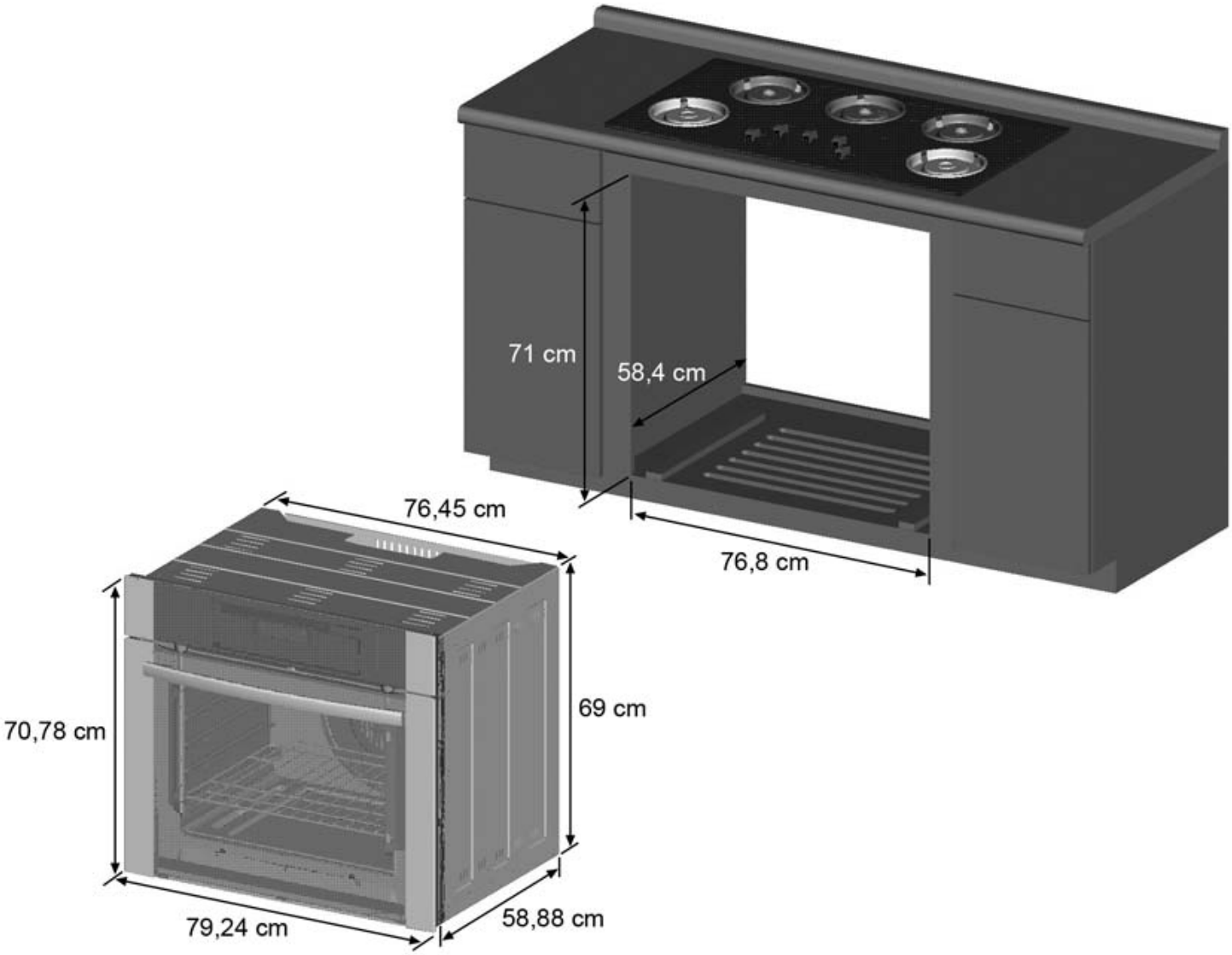
71 cm
58,4 cm
76,8 cm
76,45 cm
70,78 cm
69 cm
79,24 cm
58,88 cm

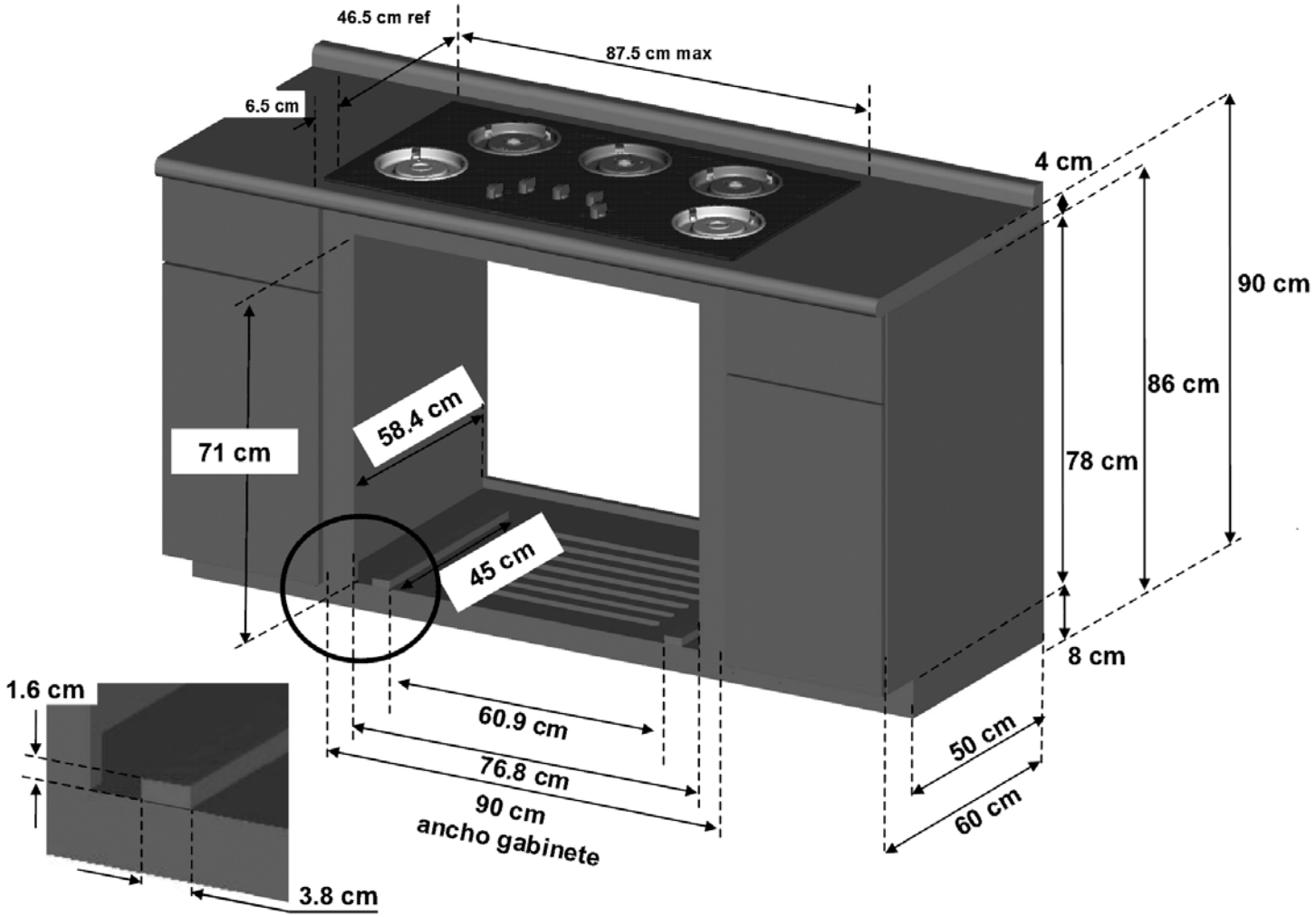
46.5 cm ref
87.5 cm max
6.5 cm
4 cm
90 cm
86 cm
78 cm
8 cm
71 cm
58.4 cm
45 cm
1.6 cm
60.9 cm
76.8 cm
90 cm
ancho gabinete
50 cm
60 cm
3.8 cm

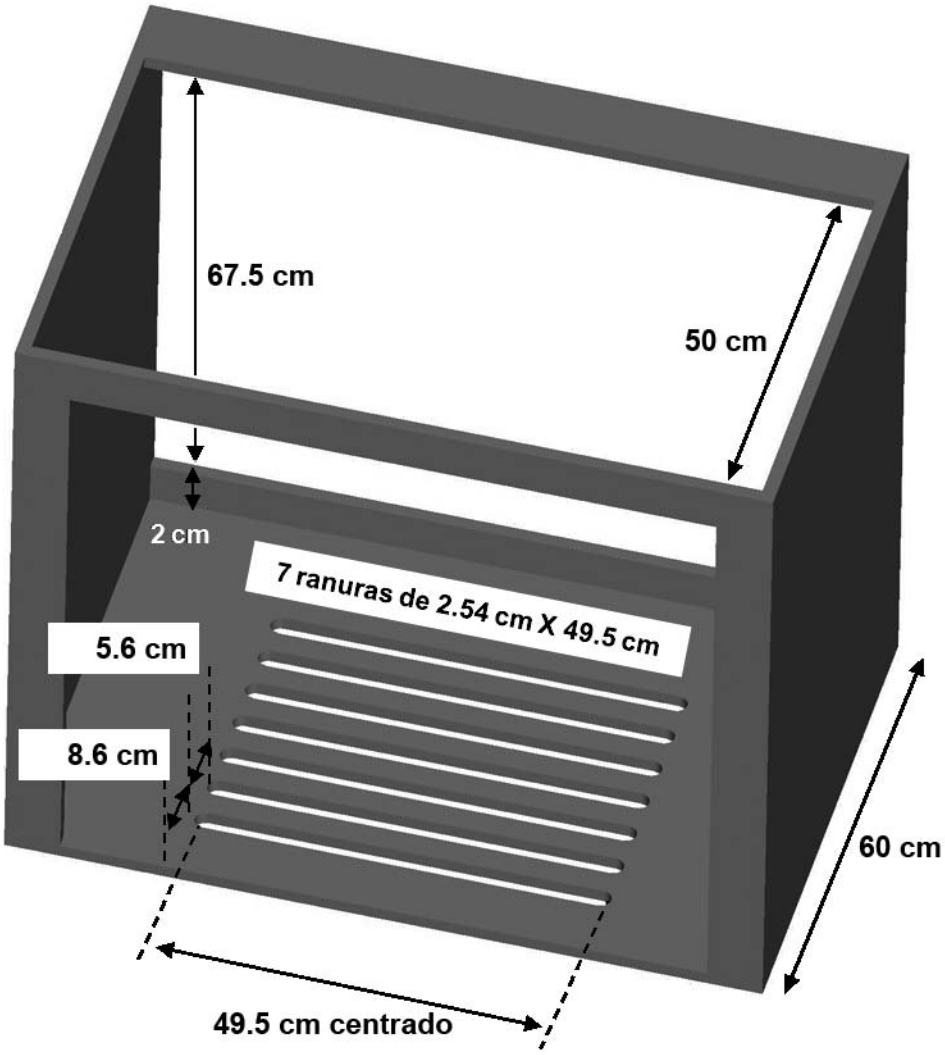
67.5 cm
50 cm
2 cm
7 ranuras de 2.54 cm X 49.5 cm
5.6 cm
8.6 cm
60 cm
49.5 cm centrado

Notas