instructivo
microondas

modelo
HMIM111SJP

lea este instructivo antes de instalar su microondas

NOM · ANCE
PRODUCTO CERTIFICADO
CERTIFIED PRODUCT

PM01

mabe

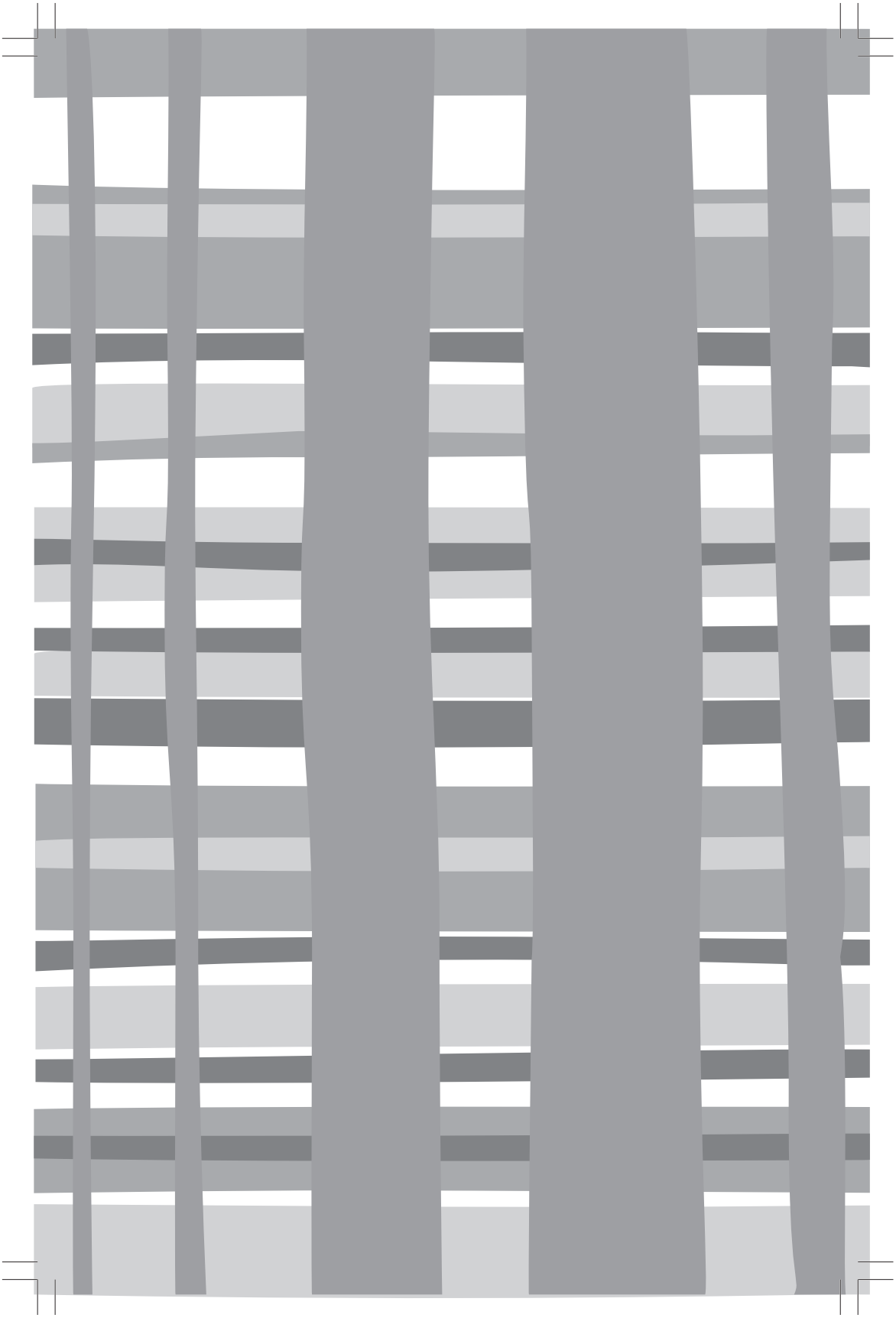

índice

Instrucciones importantes de seguridad 4
Utensilios 8
Instalando su horno 10
Partes 11
Instalación de la charola giratoria 11
Panel de control 12
Instalación sobre el gabinete 13
Operación 14
Antes de llamar a servicio 19
Especificaciones 20
Garantías 22
Servicio 22

bienvenido

Todo lo que desee saber para el correcto funcionamiento de su producto se encuentra aquí y en nuestros sitios web. Lo invitamos a conocer su producto, a leer el instructivo y obtener el máximo provecho de él.

lea este manual

Encontrará muchos consejos útiles acerca de cómo usar apropiádamente y dar mantenimiento a su microondas. Solamente un poco de mantenimiento preventivo de su parte podría ahorrarle tiempo y dinero a lo largo de la vida útil de su microondas.
En la sección "Antes de llamar a servicio", encontrará solución a problemas comunes. Si lee esta sección antes, quizá no necesite llamar al centro autorizado de servicio.

instrucciones importantes de seguridad

PRECAUCIÓN:
PARA EVITAR POSIBLE EXPOSICIÓN EXCESIVA A ENERGÍA DE MICROONDAS.

1. No intente operar este horno con la puerta abierta, ya que el hacerlo pueder exponerlo a dañina radiación de microondas. Es importante no forzar o alterar los botones de seguridad.
2. Evite colocar objetos entre la puerta del horno y la puerta, y evite que se acumulen polvo y residuos en las superficies de contacto.
3. PRECAUCION: Si la puerta o sellos de la puerta han sido dañados, el horno no debe ponerse en funcionamiento hasta que haya sido reparado por personal técnico calificado.

cuando utilice aparatos eléctricos deben seguirse precauciones de seguridad como las siguientes:

PRECAUCIÓN:
PARA REDUCIR EL RIESGO DE QUEMADURAS, DESCARGAS ELÉCTRICAS, FUEGO, DAÑO A PERSONAS O EXPOSICIÓN EXCESIVA A ENERGÍA DE MICROONDAS:

1. PRECAUCION: Los líquidos u otros alimentos no deben ser calentados en contenedores sellados, ya que podrían explotar.
2. PRECAUCION: Es peligroso realizar operaciones de servicio, en particular aquellas que involucren remover la cubierta del horno (ella protege contra la exposición excesiva a energía de microondas). Las reparaciones deberán llevarse a cabo por personal técnico debidamente calificado.
3. Este aparato puede ser utilizado por niños de 8 años en adelante, y personas con capacidades reducidas (físicas, mentales o sensoriales), siempre y cuando se les haya dado instrucción y conocimiento acerca de su manejo y los riesgos que conlleva. Los niños no deben jugar con el aparato. Los niños no deben llevar a cabo labores de limpieza y mantenimiento a menos que tengan 8 años o más y se encuentren supervisados.
4. Mantenga el aparato y su cable fuera del alcance de los niños menores de 8 años.
5. Únicamente utilice utensilios adecuados para su empleo en microondas.
6. El horno debe ser limpiado regularmente y cualquier depósito de alimento debe ser removido.

7. Lea y siga las “PRECAUCIONES ESPECIFICAS PARA EVITAR UNA POSIBLE EXPOSICIÓN EXCESIVA A ENERGIA DE MICROONDAS”
8. Al calentar alimentos en contenedores de papel o plástico, mantenga supervisado el proceso, ya que existe posibilidad de incendio.
9. Si aparece humo, apague o desenchufe el aparato y mantenga la puerta cerrada con el fin de sofocar las llamas.
10. No caliente en exceso la comida.
11. No utilice la cavidad del horno para almacenar objetos. Evite almacenar objetos como pan, galletas, etc, en el interior del horno.
12. Retire los alambres metálicos del pan de caja y las agarraderas metálicas de los contenedores de papel o plástico antes de colocarlos en el horno.
13. Instale o localice este horno solamente de acuerdo con las instrucciones de instalación provistas.
14. Los huevos enteros, y los huevos cocidos enteros no deben ser calentados en hornos de microondas ya que pueden explotar, inclusive luego de que haya finalizado el proceso de cocción.
15. Este aparato está diseñado para el uso doméstico y de aplicaciones similares como:
    -comedores de personal en tiendas, oficinas y otros ambientes de trabajo.
    -clientes en hoteles, moteles y otros ambientes residenciales.
    -casas de granjas.
    -hostales con desayuno incluido.
16. Si el cable incluido se daña, debe ser reemplazado por el fabricante, su agente de servicio o un profesional similarmente calificado para evitar riesgos.
17. No almacene este aparato en exteriores.
18. No utilice este horno cerca del agua, en un sótano húmedo o cerca de una alberca.
19. La temperatura de las superficies accesibles puede ser alta cuando el aparato está en operación. Es probable que las superficies se calienten durante el uso. Mantenga el cable lejos de superficies calientes, y no cubra las ventilas del horno.
20. No permita que el cable cuelgue de las orillas de la mesa o el mostrador de la cocina.
21. La falla para mantener el horno en una condición limpia puede deteriorar la superficie y ello reducir su vida útil. El mantenimiento deficiente también puede conducir a una situación peligrosa.
22. Los contenidos de biberones y frascos con alimento para bebé deben de mezclarse o agitarse, así como revisar su temperatura previo al consumo para evitar quemaduras.
23. Es posible que los líquidos como agua, café o té puedan sobrecalentarse más allá del punto de ebullición sin que aparenten estar hirviendo. La presencia visible de burbujas al extraer el contenedor del horno de microondas no siempre es aparente. Tenga cuidado al manejar el recipiente.

24. El uso de este aparato no está indicado para personas con capacidades reducidas (físicas, mentales o sensoriales), o con falta de experiencia o conocimiento, a menos que hayan sido instruidas y supervisadas para ello por una persona responsable.
25. No permita que los niños utilicen este aparato de forma no supervisada.
26. Este aparato no está diseñado para funcionar por medio de un temporizador o un control remoto.
27. Partes accesibles del horno pueden calentarse durante su uso.
28. Mantenga alejados a los niños pequeños.
29. No utilice limpiadores de vapor.
    Durante el uso el aparato puede calentarse. Tome precauciones para evitar el contacto con los elementos generadores de calor en el interior del horno.
30. Utilice únicamente termómetros o sondas de temperatura recomendados para este horno (para hornos diseñados para el uso de esta función)
31. PRECAUCION: este aparato y sus partes accesibles se calientan durante el uso. Tome precauciones para evitar tocar los elementos generadores de calor. Los niños de menos de 8 años deben mantenerse alejados, a menos que estén siendo supervisados.
32. El horno de microondas debe de operarse con la puerta decorativa abierta (para hornos con una puerta decorativa).
33. La parte posterior del aparato debe colocarse contra una pared.
34. El horno de microondas no debe colocarse dentro de gabinetes.
35. El horno de microondas está diseñado para calentar alimentos y bebidas. Existe riesgo de daño, combustión o incendio al deshidratar comida o ropa, o al calentar pantuflas, esponjas, trapos húmedos, bolsas calientes y similares.

guarde estas instrucciones para conexión a tierra

Este aparato debe tener conexión a tierra. En el caso de un corto circuito eléctrico, la conexión a tierra reduce el riesgo de descarga eléctrica al proveer un alambre de escape para la corriente eléctrica. Este equipo está equipado con un cable con alambre de tierra y enchufe a tierra. El enchufe debe conectarse en un contacto que se encuentre apropiadamente instalado y conectado a tierra.

PRECAUCIÓN:
UN USO INADECUADO DE LA CONECCIÓN A TIERRA PUEDE RESULTAR EN RIESGO DE DESCARGA ELÉCTRICA.

PELIGRO:
RIESGO DE CHOQUE ELÉCTRICO. TOCAR ALGUNO DE LOS COMPONENTES INTERNOS PUEDE CAUSAR GRAVES DAÑOS PERSONALES O LA MUERTE. NO DESARME ESTE APARATO.

PRECAUCIÓN:
RIESGO DE DESCARGA ELÉCTRICA.

El uso inapropiado de la conexión a tierra puede resultar en descarga eléctrica. No conecte en un enchufe hasta que el aparato se encuentre apropiadamente instalado y verificadas las condiciones de la conexión a tierra.

1. El horno tiene incluido un cable corto para reducir los riesgos que resultan de enredos o tropiezos con un cable largo.
2. Si se utiliza una extensión o cable largo:

-La capacidad eléctrica de la extensión debe ser igual o mayor a la capacidad eléctrica del aparato.
-El cable de la extensión debe tener un cable de 3 alambres con conexión a tierra.
-La extensión debe acomodarse de tal modo que no cuelgue sobre superficies de cocina o mesa, donde pueda ser jalado por niños o provocar tropiezos.

14. Tenga precaución con la cocción excesiva de los alimentos en el horno de microondas para evitar quemaduras.
15. Cuando el aparato se opera en el modo combinado, los niños no deben de utilizar el horno de microondas bajo supervisión de adultos dadas las altas temperaturas generadas.
16. Un mantenimiento y limpieza deficientes pueden provocar deterioro que afecte de modo adverso la vida útil del aparato y posiblemente resulten en una situación de peligro.

utensilios

PRECAUCIÓN:
RIESGO DE DAÑO A PERSONAS.
ES PELIGROSO REALIZAR REPARACIONES QUE REQUIERAN REMOVER LA CUBIERTA. LA CUEBIERTA OFRECE PROTECCIÓN CONTRA LA EXPOSIXIÓN EXCESIVA A RADIACIÓN DE MICROONDAS,LAS REPARACIONES DEBEN SER REALIZADAS POR PERSONAL TÉCNICO CALIFICADO

Examine las instrucciones para " **materiales que pueden utilizarse en el horno de microondas"** o "**materiales que no deben utilizarse en el horno de microondas**" Pueden existir ciertos utensilios no metálicos que no son seguros para su uso en microondas. Si tiene dudas, puede examinar el utensilio en cuestión con el siguiente procedimiento:

prueba para utensilios:

1. Llene un contenedor para uso en microondas con una taza (250 ml) de agua fría junto con el utensilio en cuestión.
2. Cocine a poder máximo por un minuto.
3. Toque con cuidado el utensilio. Si el utensilio está caliente, no lo utilice dentro del horno de microondas.
4. No exceda un minuto de tiempo de cocción.

materiales que pueden ser utilizarse en el horno de microondas

utensilios	comentarios
papel aluminio	Para envolver únicamente. Piezas pequeñas y lisas pueden utilizarse para cubrir partes delgadas de carne o pollo para prevenir una cocción excesiva. La presencia de arco eléctrico puede ocurrir si el aluminio se encuentra muy cerca de las paredes del horno. El aluminio debe estar al menos 2.5 cm (1") fuera de las paredes del horno.

utensilios	comentarios
platos de cerámica (plato tostador)	Siga las instrucciones del fabricante. El fondo del plato tostador debe estar al menos 5 mm arriba de la mesa giratoria. Su uso incorrecto puede causar ruptura en la mesa giratoria.
cerámica y vajillas	Sólo utilice utensilios seguros para microondas. Siga las instrucciones del fabricante. No utilice platos cascados o con roturas.
frascos de vidrio	Siempre retire la tapa. Utilice únicamente para calentar comida tibia. La mayor parte de los frascos de vidrio no son resistentes y pueden romperse.
vasos de vidrio	Utilice únicamente vasos con vidrio resistente al calor. Asegúrese de que no tengan filo metálico. No utilice vasos cascados o con grietas.
bolsas para hornear	Siga las instrucciones del fabricante. No las cierre con bandas metálicas. Realice agujeros en la bolsa para permitir que el vapor escape.
vasos y platos de papel	Utilice únicamente para entibiar o calentar levemente. No deje sin supervisión mientras se calienta.
toallas de papel	Úselas para cubrir la comida o para recalentar o absorber la grasa. Use con supervisión y para calentemientos breves.
papel estraza	Utilice como cubierta para prevenir salpicaduras o una cubierta para vapor.
plástico	Únicamente utensilios seguros para microondas. Siga las instrucciones del fabricante. Los utensilios deben de estar identificados como “seguros para microondas”. Algunos contenedores de plástico se ablandan al calentarse la comida en el interior. Practique agujeros en bolsas de todo tipo para permitir su ventilación de acuerdo con sus instrucciones de fabricación.
película de plástico transparente	Utilice únicamente aquella de uso seguro para microondas. Úselo para mantener la humedad durante la cocción. No permita que el plástico toque la comida.
termómetros	Use únicamente termómetros para carnes o dulces que sean seguros para su uso en hornos de microondas.

materiales que no deben utilizarse en el horno de microondas

utensilios	comentarios
charola de aluminio	Puede ocasionar arco eléctrico. Transfiera los alimentos hacia un plato seguro para microondas.
empaque de cartón con asas metálicas	Puede ocasionar arco eléctrico. Transfiera los alimentos hacia un plato seguro para microondas.
utensilios metálicos o recubiertos con metal	El metal evita que la energía de microondas caliente la comida. Los recubrimientos metálicos pueden provocar arco eléctrico.
cinchos de alambre (cintillas) metálicos	Pueden causar arco eléctrico y podrían causar fuego en el interior del horno.
bolsas de papel	Pueden incendiarse en el interior del horno de microondas.
utensilios de unicel	El unicel puede derretirse o contaminar los líquidos en el interior cuando se expone a altas temperaturas.
madera	La madera se deshidrata cuando se utiliza en el horno de microondas y puede fisurarse o quebrarse.

instalando su horno

Retire del horno y de la cavidad del horno todos los materiales de cartón. Su horno tiene incluidos los siguientes accesorios:

Charola de vidrio	1
Anillo giratorio ensamblado	1
Manual de instrucciones	1

partes

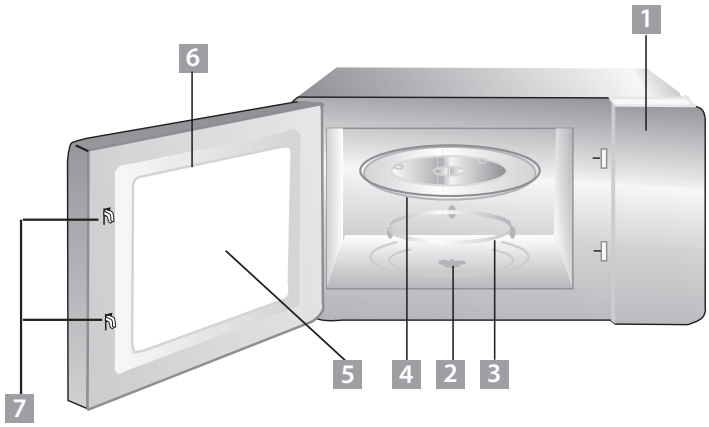

1. Panel de control
2. Soporte giratorio
3. Ensamble de anillo giratorio
4. Charola de vidrio
5. Ventana de observación
6. Ensamble de puerta
7. Sistema de seguros

instalación de la charola giratoria

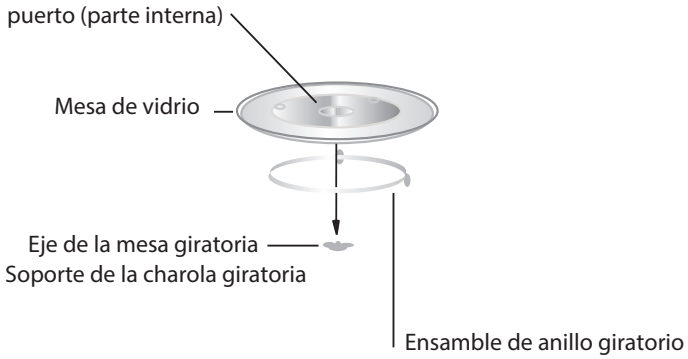

a. Nunca coloque la mesa giratoria de modo invertido. La mesa de vidrio no debe tener restricciones para girar.
b. Utilice tanto el anillo giratorio como la mesa de vidrio durante el proceso de cocción.
c. Coloque toda la comida y los contenedores dentro de la mesa de vidrio para el proceso de cocción.
d. Si la charola de vidrio o mesa giratoria se estrella o rompe, contacte a su centro autorizado de servicio más cercano.

panel de control

instalando sobre el gabinete

Retire todo el material de empaque y accesorios. Examine el horno para identificar daños como abolladuras o puerta rota. No instale si el horno se encuentra dañado.

gabinete

Retire la película protectora que se encuentra en la superficie del horno de microondas.
No retire la cubierta de mica café claro que se encuentra adherida a la cavidad del horno para proteger el magnetrón.

instalación

1. Seleccione una superficie nivelada con suficiente espacio abierto para ventilación.
   -La altura de instalación mínima es de 85 cm
   -La superficie posterior del horno debe colocarse junto a la pared
   -Deje un espacio de 30 cm sobre el horno. También se requiere un espacio mínimo de 20 cm entre el horno y las paredes adyacentes.

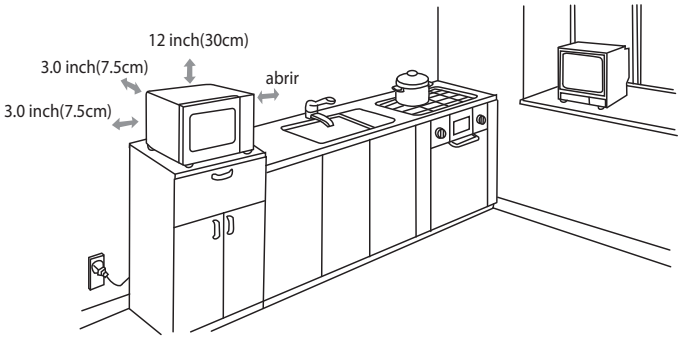

2. Coloque el horno tan lejos de radios y televisores como sea posible. La operación del horno de microondas puede causar interferencia a su radio o televisión.
3. Conecte su horno en un enchufe doméstico estándar. Asegúrese que el voltaje y la frecuencia son las mismas que el voltaje y frecuencia indicados en la etiqueta.

PRECAUCIÓN:
NO INSTALE EL HORNO SOBRE ESTUFAS, ANAFRES U OTROS APARATOS QUE PRODUZCAN CALOR. SI SE INSTALA CERCA O SOBRE UNA FUENTE DE CALOR, EL HORNO PUEDE DAÑARSE Y LA GARANTÍA NO SERÁ VÁLIDA.

operación

1. nivel de potencia

Existen 11 niveles de potencia disponibles

Nivel	10	9	8	7	6	5	4	3	2	1	0
Potencia	100%	90%	80%	70%	60%	50%	40%	30%	20%	10%	0%
En pantalla	PL10	PL9	PL8	PL7	PL6	PL5	PL4	PL3	PL2	PL1	PL0

2. fijar la hora

1. En el modo de espera, presione **"función"** la pantalla mostrará: **"microwave"**
2. Gire a la derecha u oprima **"función"** cuatro veces hasta que la pantalla muestre **"reloj".**
3. Presione **"play+30 seg"**, la pantalla mostrará **"00:00"**. Los espacios de la hora parpadearán.
4. Gire hacia la derecha para ajustar las figuras de la hora, el tiempo introducido deberá ser entre 0 -23
5. Presione el **"play+30 seg"** para confirmar.
6. Gire hacia la derecha para ajustar los espacios de los minutos, el tiempo introducido deberá ser entre 0-59
7. Presione **"play+30 seg"** para finalizar de fijar la hora.

notas:

1) Si el reloj no se ajusta, el reloj no funcionará cuando el horno se encienda.
2) Durante el proceso para fijar la hora, si no hay operación durante un minuto, el horno regresará al estado previo automáticamente.

3. timer de cocina (cuenta regresiva)

1. Presione **"función"**, la pantalla mostrará: **"microwave"**
2. Gire a la derecha u oprima **"función"** cuatro veces hasta que la pantalla muestre **"timer"**
3. Presione **"play+30 seg"**, la pantalla mostrará **"KT 0:00"**
4. Gire a la derecha para introducir la cuenta regresiva del temporiza dor. El tiempo debe ser entre 0.05 y 95:00.
5. Presione **"play+30 seg"** para confirmar el ajuste.
6. Cuando la cuenta regresiva haya concluido, la pantalla mostrará la hora actual ó **"0:00"**

nota : La cuenta regresiva es diferente al sistema de 24 horas. El timer es un temporizador.

4. cocinar en microondas

1. Presione **"función"**, la pantalla mostrará: **"microwave".**
2. Presione **"play+30 seg"**, la pantalla mostrará **"M P100"3.**
3. Gire o presione **"función"** repetidamente para elegir los diferentes niveles de potencia "P 100" "P 80" "P 50" "P 30" "P 10".
4. Presione **"play+30 seg"**, la pantalla mostrará: **"M 0:00".**
5. Gire a la derecha para introducir el tiempo de cocción. El tiempo debe estar entre 0:05 y 95:00".
6. Presione **"play+30 seg"** para empezar a cocinar.

5. cocinado express

1. En el modo de espera presione **"play+30 seg"** para cocinar con 100% de nivel de potencia por 30 segundos. Cada vez que oprima la misma tecla incrementa en 30 segundos. El tiempo máximo de cocción es de 95 minutos.
2. Durante el funcionamiento del horno y los procesos de descongelado, presione**"play+30 seg"** para incrementar el tiempo de cocción.

nota: En los estados de **"auto menu"** y **"descong. por peso"**, el tiempo de cocción no puede incrementarse al presionar **"(play play+30seg).**

6. función de descongelado por peso

1. Presione **"función"**, la pantalla mostrará **"microwave"**
2. Gire a la derecha o presione **"función"** hasta que aparezca **"descong. por peso "**
3. Presione **"play+30 seg"**, la pantalla mostrará **"WD"** en los primeros dos espacios.
4. Gire para elegir el peso a descongelar. Presione **"play+30 seg"** para comenzar la cocción

7. función de descongelado por tiempo

1. Presione **"función"**, la pantalla mostrará **"microwave".**
2. Gire a la derecha o presione **"función"** hasta que aparezca **"time defrost".**
3. Presione **"play+30 seg"**, la pantalla mostrará **"TD"** en los primeros dos espacios.
4. Gire para introducir el tiempo de cocción. El tiempo introducido deberá estar entre 0.05 y 95:00.
5. Presione **"play+30 seg"** para comenzar la cocción.

nota: el nivel de potencia en esta función es P30, y no puede modificarse.

8. cocción en múltiples etapas

Dos etapas pueden ajustarse como máximo. Si una de las etapas es descongelado, entrará en la primera etapa automáticamente. La alarma sonará una vez después de cada etapa y la siguiente etapa comenzará.

nota: auto menú no puede seleccionarse dentro de la función de múltiples etapas.

9. seguro para niños

seguro: en el estado de búsqueda, presione **"="** por 3 segundos, habrá un largo "bip" que significa la entrada al estado de seguro de niños. La pantalla mostrará el tiempo actual si el reloj se ha ajustado. De otro modo, la pantalla mostrará **"locked".**

retirar el seguro: En el estado de Seguro, presione **"="** por 3 segundos, habrá un largo "bip", denotando que el seguro se ha inactivado.

10. auto menú

En el modo de espera gire hacia la derecha para mostrar la función de auto menú.

Presione **"play+30 seg"** para confirmar el menú elegido.

Gire a la derecha para elegir el peso del alimento.

Presione **"play+30 seg"** para comenzar la cocción.

11. otras especificaciones

1. La alarma sonará una vez cuando gire la perilla al principio.
2. Presione **"play+30 seg"** para continuar la cocción si la puerta se abre mientras está cocinando.
3. Una vez que el programa de cocina se ha ajustado, si no se ha presionado **"play+30 seg"** durante un minuto, la hora actual se mostrará en la pantalla. El ajuste se ha cancelado.
4. La alarma sonará 5 veces para recordarle que el proceso de cocción ha terminado.

auto menú

menú	peso	pantalla
a-1 palomitas	1.75 onzas	1.75
	3.0 onzas	3.0
	3.5 onzas	3.5
a-2 papa	1	1
	2	2
	3	3
a-3 pizza	4.0 onzas	4.0
	8.0 onzas	8.0
	14.0 onzas	14.0
a-4 veduras	4.0 onzas	4.0
	8.0 onzas	8.0
	16.0 onzas	16.0
a-5 bebidas	1 taza (aprox 120ml)	1
	2 tazas (aprox 240 mL)	2
	3 tazas (aprox 360 mL)	3
a-6 cena preparada	9.0 onzas	9.0
	12.0 onzas	12.0
	18.0 onzas	18.0

limpieza

1. Asegúrese de desenchufar el aparato del suministro eléctrico antes de comenzar.
2. Limpie la cavidad del horno después del uso con un trapo ligeramente húmedo.
3. Limpie los accesorios del modo habitual con agua jabonosa.
4. El marco y el sello de la puerta, así como las partes adyacentes, deben limpiarse cuidadosamente con un trapo húmedo cuando se ensucien.
5. No utilice limpiadores abrasivos o fibras metálicas para limpiar la puerta del horno ya que pueden rayar su superficie y provocar ruptura del vidrio.
   tip de limpieza: para facilitar la limpieza de las cavidades del horno de residuos de alimento: coloque medio limón en un recipiente, agregue 300 ml de agua (½ litro) y caliente a 100% de poder por 10 minutos.
6. Limpie el horno con un trapo suave y seco.

antes de llamar a servicio

Compruebe su problema mediante el uso de la siguiente tabla y pruebe las soluciones para cada problema. Si el horno de microondas aún no funciona correctamente, póngase en contacto con el centro de servicio autorizado más cercano.

problema	posible causa	posible solución
el horno no calienta	El cable de corriente no está conectado de modo firme.	Desconectar y luego conectar otra vez luego de 10 segundos.
	Fusible o interruptor de circuitos	Reemplace los fusibles o reinicie el interruptor de circuitos (reparado por personal profesional de nuestra compañía.
	Problemas con el contacto.	Examine el contacto con otros aparatos eléctricos.
	La puerta no cierra bien.	Cierre bien la puerta.
La mesa giratoria hace ruido cuando el horno está funcionando.	El soporte giratorio y el fondo se encuentran sucios.	Refiérase a “Mantenimiento del microondas” para limpiar partes sucias.

normal

el horno de microondas interfiere con la recepción de televisión	La recepción de radio y televisión puede verse interferida cuando el horno de microondas se encuentra en funcionamiento. Es similar a la interferencia que generan otros aparatos eléctricos pequeños como mezcladoras, aspiradoras y ventiladores. Es normal.
luz del horno es débil o tenue	Cuando se utiliza en modo de bajo potencia, la luz del horno puede ser tenue. Es normal.
existe acumulación de vapor en la puerta o bien aire caliente a través de los orificios de ventilación	Cuando se utiliza el horno, puede salir vapor de la comida. La mayor parte saldrá por los orificios de ventilación, pero una parte puede acumularse en un sitio fresco como la puerta del horno. Es normal.
el horno se encendió accidentalmente sin comida en el interior.	Está prohibido operar la unidad sin alimentos dentro. Es muy peligroso.

especificaciones

Modelo: HMIM111SJP

Voltaje / Frecuencia	120 V – 60 Hz
Potencia de entrada de corriente (microondas)	1500 W
Potencia de salida de corriente (microondas)	1000 W
Capacidad del horno	31 litros
Diámetro del soporte giratorio	0 mm
Dimensiones externas	579 x 460 x 362mm
Peso neto	Aprox. 11.6 kg

notas

El especialista en servicio de línea blanca

serviplus®

Tel. sin costo (dentro de México): 01 461 4717200
01 461 4717300
Internet: ww w.serviplus.com.mx

Recuerde que su producto está respaldado por SERVIPLUS, la empresa líder en Servicios para línea blanca, donde siempre encontrará el trato amable de profesionales dispuestos a resolver cualquier falla en el funcionamiento de su producto .

Además de respaldar la garantía de su producto, Serviplus le ofrece los siguientes servicios :

- Instalación de línea blanca
- Reparaciones con cargo para aparatos fuera de garantía
- Contratos de extensión de garantía
- Venta de refacciones originales

serviciomabe
El especialista en línea blanca

mabe GE INRESA

Servicio exclusivo para Argentina, Chile, Colombia y Perú

Argentina:
(5411) 4489.8900

Colombia
Dentro de Bogotá (571) 489.7900
Fuera de Bogotá 01.900.555.6223
ww w.serviciomabe.com.co

Chile: 600.364.3000
www.serviciomab e.cl

Perú: 080070630
programacion.servicio@mabe.com.pe

México, D. F.	Monterrey	Guadalajara
01-55-5227-1000	01-81-8369-7990	01-33-3669-3125

Costa Rica (506) 2277.2100	El Salvador (503) 2527.9301 (503) 2208.1786	Honduras (504) 221.0034 (504) 221.1285	Panamá (507) 261.3911 (507) 261.3397
Ecuador 1800.73.7847	Guatemala (502) 6685.6769 (502) 6685.6771	Nicaragua (505) 2249.7867 (505) 2249.6952	Venezuela (0501) 737.8475

Importado y/o comercializado por:

○ México
Mabe S.A. de C.V.
R.F.C.: MAB911203RR7
Paseo de Las Palmas #100
Col. Lomas de Chapultepec
Delegación Miguel Hidalgo
México D.F., C.P. 11000
Teléfonos de servicio:
01.800.9029.90 0

○ Colombia
Mabe Colombia S.A.S.
Carrera 21 No. 74-100
Parque industrial Alta Suiza
Manizales - Caldas. Colombia
U.A. P. #141 de la DIAN
Teléfonos de servicio:
1.800.516.22 3

○ Perú
Mabe Perú S.A.
Calle Los Antares No. 320 Torre "A" Ofic. 701 Urb. La Alborada
Santiago de Surco – Lima
R.U.C. 20293670600
Teléfonos de servicio: 700.5590 y 0800.7 0630

○ Chile
Comercial Mabe Chile Ltda.
Av. Presidente Riesco No. 5711
piso 14, ofici na 1403
Las Condes, Santiago, Chile
Teléfonos de servicio:
01.600.364.3000 / 376.8649

○ Ecuador
Mabe Ecuador
KM 14 ½ Vía Daule
Guayaquil – Ecuador
RUC: 0991321020001
Teléfono de servicio:
1.800.737.84 7

○ Venezuela
Mabe Venezuela C.A.
Av. Sanatorio del Avila, Urb. Boleíta Norte, Edif. La Curacao
piso 1 al 3,
Caracas, zona postal 1060
RIF: J-00046480-4
Teléfono de servicio:
(501) 737.8475

Información aplica a Argentina exclusivamente

Certificado de garantía

Durante el plazo de 12 meses a partir de la fecha de compra de este aparato, KRONEN INTERNACIONAL S.A. fabricante y/o importador de este producto, garantiza y se compromete frente al comprador original a reparar o reponer la pieza cuya defectuosidad obedezca a causas de fabricación. Se entiende por reponer a la sustitución de la pieza por otra igual o similar a la original y que a juicio de KRONEN INTERNACIONAL S.A. asegure el correcto funcionamiento de la unidad, no obligándose la Empresa al cambio de la unidad completa.

La garantía quedará anulada si los defectos, faltas mecánicas o deterioros fueran ocasionados por uso abusivo, mal manejo y exceso o caída de tensión.

Caducará igualmente la validez de este certificado en los casos de culpa del adquiriente, intervención de personal extraño al servicio técnico autorizado, cambio de propiedad, cambio de domicilio no informado, enmiendas o raspaduras en los datos consignados en este certificado o la factura de compra.

Las reparaciones se realizarán en un plazo máximo de (30) días a partir del recibo fehaciente de solicitud de reparación en nuestro Departamento de Servicio Técnico o Centro de Servicio Autorizado, quienes le otorgarán el número de "orden de servicio" correspondiente.

Este plazo podrá ampliarse por razones de fuerza mayor y casos fortuitos, debiendo previamente comunicarlo el Servicio al usuario.

En el caso de que las reparaciones no puedan efectuarse en el domicilio del comprador original, KRONEN INTERNACIONAL, S.A. se hará cargo de los costos del flete y seguro necesarios para el traslado del producto a nuestros talleres o Centros de Servicio Autorizados en un radio máximo de 50 km. de los mismos.

Toda intervención de nuestro personal realizada a pedido del comprador, dentro del plazo de esta garantía, que no fuera originada por falta o defecto cubierto por este certificado, deberá ser abonada por el interesado de acuerdo a la tarifa vigente.

Se deja constancia que la garantía no cubre daños ocasionados al interior y exterior del gabinete producidos por roturas, golpes, rayaduras, caídas, etc., como así tampoco los plásticos y accesorios, las lámparas, ni los daños ocasionados por deficiencias o interrupciones que afecten el circuito eléctrico de conexión, o si los daños fueran producidos por causa de fuerza mayor o caso fortuito, y los ocasionados por mudanzas o traslados.

En ningún caso KRONEN INTERNACIONAL S.A. asume responsabilidad por ningún daño y/o perjuicio, sea directo y/o indirecto que pudiesen sufrir el adquiriente, usuarios o terceros en relación al bien, no pudiendo interpretarse esta garantía como generadora de obligaciones distintas a las expresamente indicadas en el presente certificado de garantía.

RESPONSABILIDAD NORMAL DEL COMPRADOR ORIGINAL

1. Para que este certificado sea válido es imprescindible que el usuario acredite ante el servicio técnico autorizado por KRONEN INTERNACIONAL S.A. la fecha de compra mediante la factura oficial de compra del aparato, KRONEN INTERNACIONAL S.A. se reserva el derecho de cotejar la exactitud de estos datos contra los registros de control de salida de la Empresa.
2. Que los talones de la garantía sean completados con todos los datos solicitados, y el sello del comercio vendedor. Es de su interés exigirle al mismo que complete los datos que se solicitan en este certificado en el momento de la compra y guardarlo prolijamente, es único medio para gozar de esta garantía.
3. Antes de instalar y usar el aparato, leer cuidadosamente el manual de instrucciones, uso e instalación que se adjunta y respetar sus indicaciones.
4. Conectar correctamente el toma de alimentación previsto con conexión de cable a tierra.
5. Verificar que la tensión de línea corresponda a 220 V y 50 Hz.

IMPORTANTE

1. El presente certificado anula cualquier otra garantía implícita o explícita por la cual y expresamente no autorizamos a ninguna otra persona, sociedad o asociación a asumir por nuestra cuenta ninguna responsabilidad con respecto a nuestros productos.
2. Hacemos constar que esta unidad ha sido diseñada para uso familiar, por tal motivo su uso comercial, industrial o afectación a cualquier otro tipo de utilización no está amparada por esta garantía.
3. Cualquier gestión judicial a que pudiera dar lugar la presente, será resuelta ante la Justicia Ordinaria de la Capital Federal.

Identificación de la unidad

Propietario: _____

Lugar y fecha de compra: _____ Factura No.: _____

Firma y sello de la casa vendedora: _____

REGISTRO DEL CERTIFICADO DE GARANTÍA

Identificación de la unidad:

Nombre del propietario: _____

Calle: _____ No.: _____

Localidad: _____ Código postal: _____

Provincia: _____ Teléfono: _____

No. factura: _____ Fecha de compra: _____

Casa vendedora: _____

Información aplica a Chile exclusivamente

CERTIFICADO DE GARANTÍA

1 AÑO

CERTIFICADO DE GARANTÍA

1. COMERCIAL MABE CHILE LTDA. garantiza al comprador que el artefacto vendido ha sido revisado y comprobado su funcionamiento bajo condiciones normales de uso doméstico.
2. COMERCIAL MABE CHILE LTDA. se obliga durante el término de un año contado a partir de la fecha de compra de¡ producto a reparar sin costo alguno las fallas causadas por defectos de los materiales, componentes o por defectos de fabricación.

   Para hacer uso de esta garantía el cliente debe contar con la boleta, factura de compra o la guía de despacho respectiva.

   Para solicitar servicio por parte de COMERCIAL MABE CHILE LTDA., el cliente debe contactar nuestro call center al número 376.8649 en la región metropolitana, al 600-364-3000 para el resto del país o en el si sitio Web www.serviciomabe.cl

   Así mismo, COMERCIAL MABE CHILE LTDA. se entiende autorizada para efectuar una revisión técnica del artefacto previa a la orden de reparación y/o sustitución del mismo. En todo caso el comprador conviene expresamente en que la sustitución del artefacto solo se procederá en caso de que, a pesar de la intervención técnica autorizada, el defecto sea de tal naturaleza que no sea factible su reparación, a juicio de COMERCIAL MABE CHILE LTDA.
3. EXCLUSIONES DE GARANTÍA: Esta garantía no cubre los daños causados por mal trato, accidente, por transporte, uso diferente al indicado en las instrucciones de manejo, por causas de las condiciones ambientales en que se instale o daños por uso inapropiado del artefacto como uso industrial o comercial en restaurantes, hoteles, moteles, lavanderías, hogares de acogida, casas de reposo, fábricas. Tampoco cubre averías causadas por el empleo de energía eléctrica diferente a la especificada, daños causados por fluctuaciones de voltaje o ciclaje, o por causas fuera del control de COMERCIAL MABE CHILE LTDA. como corto circuito, sobrecargas accidentales en la línea de alimentación o sobrecargas por causa de descargas eléctricas, intervención técnica no autorizada, y en fin, cualquier otra causa semejante a las anteriores.

   En el caso de incurrir en destapes de bomba de lavadora, corrección de instalaciones que afecten el funcionamiento correcto del producto hechas por personal ajeno a COMERCIAL MABE CHILE LTDA., deben ser pagadas por el consumidor final al servicio técnico asignado para atenderlo.
4. CANCELACION DE LA GARANTÍA: Este certificado quedará automáticamente cancelado por las siguientes causas:

   a) Intervención técnica del artefacto por personas no autorizadas por COMERCIAL MABE CHILE LTDA., ya sea en la instalación o reparación de los productos que requieren ser intervenidos o abiertos para su correcto funcionamiento como son los equipos de Aire Acondicionado, Máquinas Lavadoras y Secadoras de uso comercial o Doméstico y cualquier producto comercializado por la compañía.

   b) Por eliminación o modificación de los números de serie o la rotura de cualquier sello que el artefacto lleva.

   c) Por la alteración o falsedad de la información suministrada en este certificado.

   d) Por el vencimiento del término de vigencia de la garantía.
5. COMERCIAL MABE CHILE LTDA. no asumirá, ni autoriza asumir a su nombre otras obligaciones en relación con la venta de artefactos o cualquiera de sus partes, diferentes a las contempladas en esté certificado.

ADVERTENCIA

Las visitas de nuestros técnicos por causas injustificadas, dan lugar al pago por parte del usuario del valor correspondiente al transporte y el tiempo del técnico.
Rogamos por lo tanto, antes de solicitar un servicio, comprobar todos los puntos acerca del funcionamiento indicados en el manual de instrucciones.

mabe

serviciomabe
El especialista en línea blanca

Información aplica a Colombia exclusivamente

- Mabe garantiza la disponibilidad de repuestos por cinco (5) años.
- El cubrimiento de los gastos de transportación podrían variar dependiendo de la localidad del usuario final.

Cancelación de la garantía

El amparo bajo la garantía quedará automáticamente cancelada por las siguientes causas:

- Por la eliminación o modificación del número de serie o la ruptura de cualquier sello que tenga el artefacto.
- Por la alteración de la información suministrada en este certificado o sobre el producto.

Mabe no asumirá ni autorizará asumir a su nombre otras obligaciones en relación con la venta del producto o cualquiera de sus partes, diferentes a las contempladas en este certificado.

ADVERTENCIAS:

- Esta garantía no es de cubrimiento internacional, solo tiene vigencia en el país donde fue adquirido el producto, de acuerdo con los términos establecidos para cada país por parte del fabricante y respetando las leyes de garantía del mismo. Para respaldar el origen del producto, es necesario que el usuario presente el documento de compra o factura, si así se le requiere.
- Pasado un (1) mes a partir de la fecha prevista para la devolución o la fecha en que el consumidor debía aceptar o rechazar expresamente el servicio, y no acuda a retirar el bien, el Centro de Servicio Técnico lo requerirá para que lo retire dentro de los dos (2) meses siguientes a la remisión de la cominicación. Si el consumidor no lo retira, se entenderá por ley que abandona el bien. En dado caso, el Centro de Servicio Técnico dispondrá del mismo conforme con la reglamentación que expida el gobierno nacional para tal efecto. Los gastos que se deriven por el abandono del bien (almacenamiento, bodegaje y mantenimiento), deberán ser asumidos por el consumidor.

IMPORTANTE: Las siguientes condiciones no se consideran como uso normal del aparato por lo que deben tenerse en cuenta para hacer válida esta garantía. La garantía no podrá hacerse efectiva en los siguientes casos:

- El uso del aparato con fines comerciales, de prestación de servicios o cualquier otro propósito que no sea estrictamente doméstico.
- Daños causados por fluctuaciones de voltaje provocadas por corto circuito, sobrecargas accidentales en la línea de alimentación o sobrecargas por causa de descargas eléctricas.
- Daños por uso de partes que no sean genuinas.
- Daños en el producto causados por su transportación, cuando esta sea por cuenta del consumidor.
- Daños al producto causados por accidente, fuego, inundaciones o actos de la naturaleza.
- Cualquier otra condición de instalación y operación diferente a la especificada en el instructivo de uso.
- Daños ocasionados por mal manejo del cliente, por animales (roedores, insectos, otros), por polvo o por causa de las condiciones ambientales en que se instale el producto.
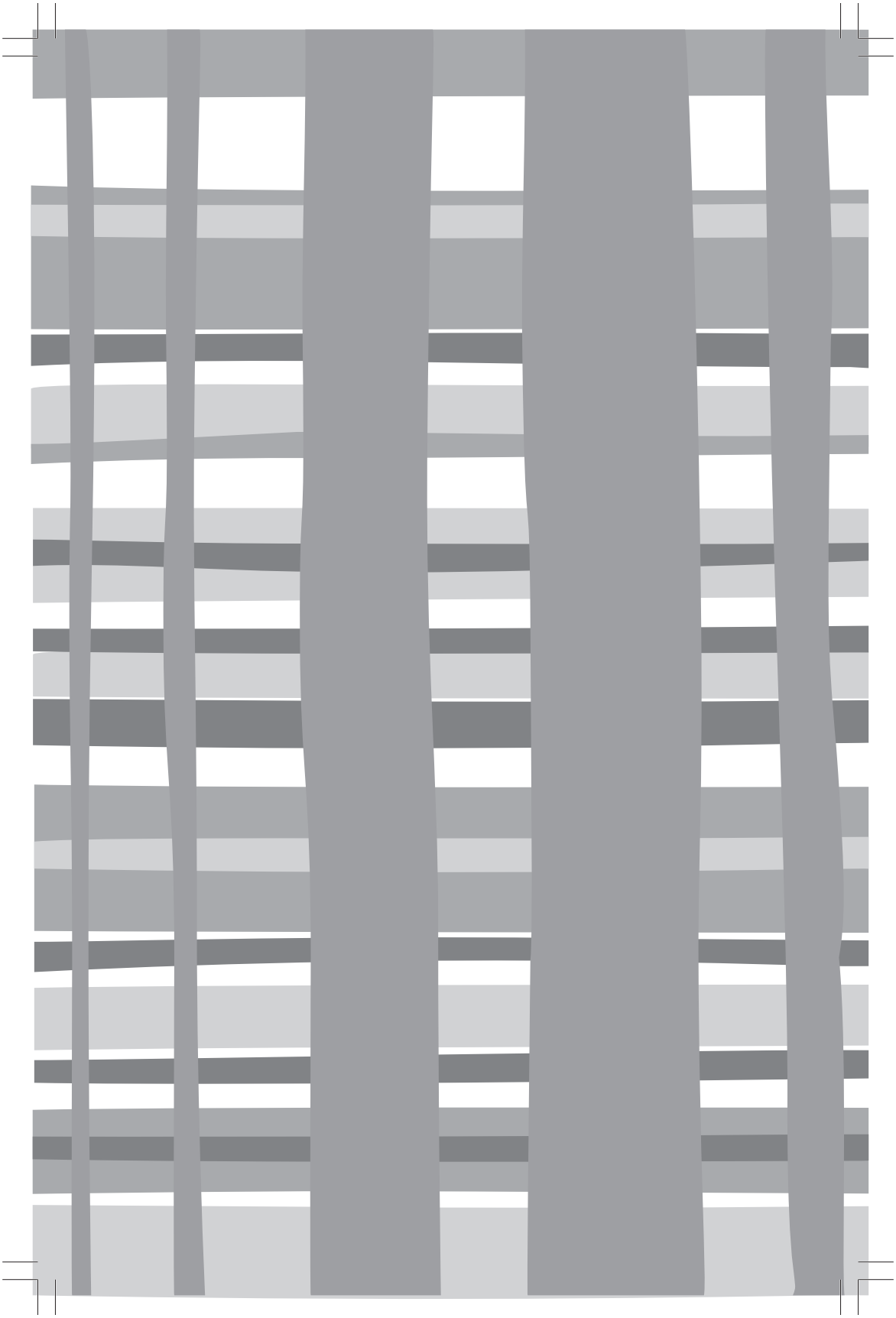
serviciomabe
El especialista en línea blanca
mabe INRESA